第29回全国家庭婦人バレーボールいそじ大会栃木県予選会戦績表

【1日目】日時　平成29年6月10日（土）
会場　宇都宮市雀宮体育館　A･B･Cコート
宇都宮市河内体育館　D･E･Fコート
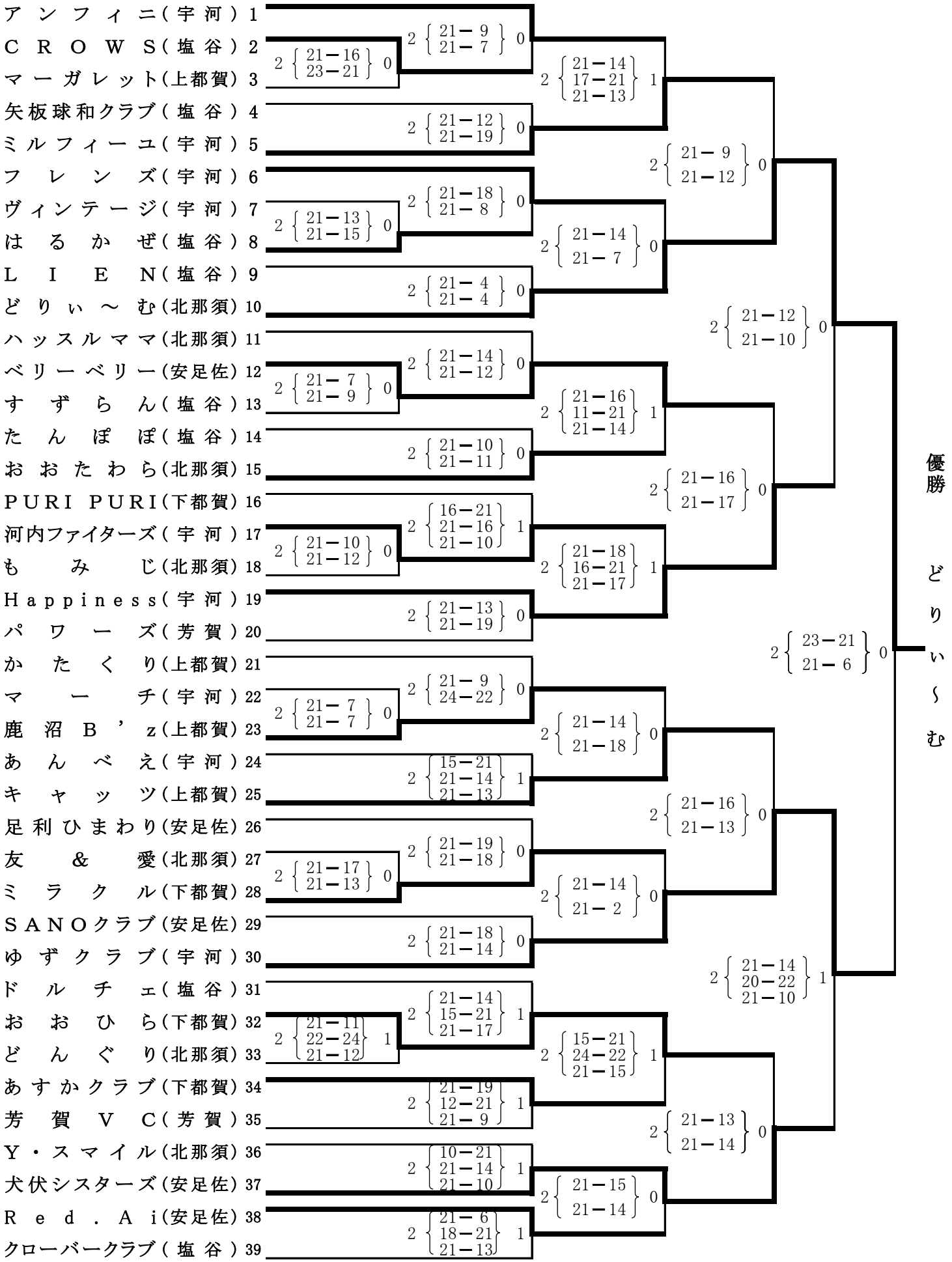
【2日目】日時　平成29年6月24日（土）
会場　宇都宮市雀宮体育館　A･Bコート